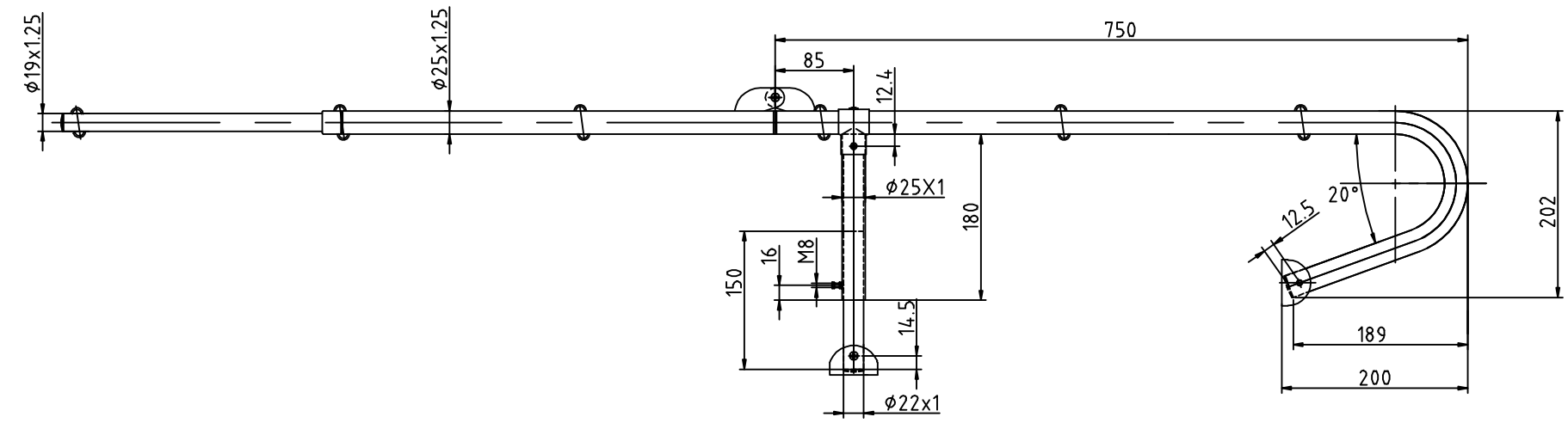

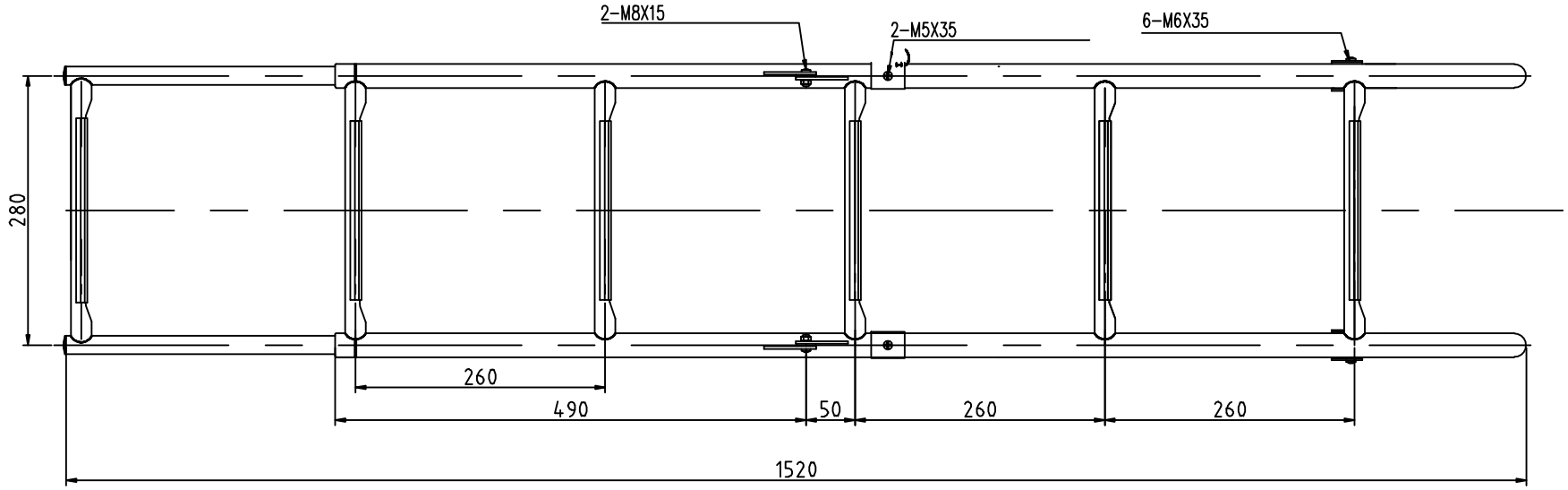

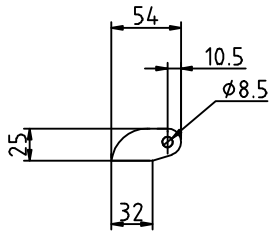

						AISI316			
									48.575.06
								1:3	
					2011.8.20				